kibri® 15708 Ⓐ ☆☆

LIEBHERR SK 20 Schnelleinsatzkran

LIEBHERR SK 20 Quick-assembly crane
grue de secours LIEBHERR SK 20

LIEBHERR SK 20, max. Hubhöhe 20 m,
max. Ausladung 24 m, dabei Hubkraft 850 kg,
Transportgewicht 17 t

Inhalt - contents - contenu
Haft. Et. : 375

Spr.Nr.	Stück	Spr.Nr.	Stück	Spr.Nr.	Stück
390	1	935	1	940	1
391	1	936	1	941	1
		937	1	942	1
		938	1	943	1
		939	1	944	1
				945	1
				946	1
				1371	1
				1372	1
				864	1

16 Kugeln
2 Muttern M5
1m Faden

Bitte beachten!
Beim Zusammenbau die Reihenfolge der Bauabschnitte einhalten! Benötigtes Teil mit einem Seitenschneider bzw. Modellbaumesser vom Spritzbaum abtrennen und entgraten. Vorsicht Verletzungsgefahr!
Kleben nur mit kibri-Plastikkleber Nr.39995
Andere Klebstoffe können zu Verformungen der Kunststoffteile führen.
Da Spritzlinge für mehrere Artikel verwendet werden, kann es sein, dass bei diesem Bausatz einige Teile übrig bleiben.

Please note!
When building this kit, please keep to the sequence of construction step as shown. Individual pieces should be separated from the sprue using cutters or a hobby knife, removing any flash at the same time, talking care not to injure yourself when doing so.
Use only kibri plastic adhesive No.39995
Other adhesives may deform the plastic pieces!
As each sprue may be used in several different kits, it may will be that some pieces will not be required for this kit.

Attention!
Veillez à bien respecter l'ordre d'assemblage des pièces ! Détachez les pièces nécessaires du jet et lissez convenablement la découpe au moyen d'un stanley. Attention de ne pas vous couper !
Ne coller qu'avec la colle plastique kibri N° 39995
L'utilisation d'autres colles peut entraîner une déformation des pièces synthétiques !
Etant donné que certains jets sont utilisés pour plusieurs articles, il est possible que cette boîte de construction contiennent quelques pièces excédentaires.

Dieser Bausatz wurde sorgfältig geprüft. Sollte dennoch ein Teil fehlen oder fehlerhaft sein, dann fordern Sie dieses bitte unter Angabe der **Bausatz-, Spritzling- und Teilenummer,** die aus der Bauanleitung hervorgehen, bei uns an. Um Übermittlungsfehler auszuschließen, können wir Ersatzteilanforderungen nur noch **schriftlich** entgegennehmen!

The contents of this kit have been carefully checked and thus should correspond with components as listed in the „Parts List".Nevertheless, and in the event that a part / component is missing or is faulty, please request the necessary part, stating **article, shot and part number** as listed on the instruction sheet.

Cet article a été contrôlé avec soin. Si, malgré nos précautions, une pièce manquait ou était défectueuse, veuillez nous la demander en précisant la **référence de la maquetté et le numéro de grappes et le numéro de la pièce,** indiqués sur la notice de montage.

Viessmann
Modellspielwaren GmbH
Am Bahnhof 1.
35116 Hatzfeld
www.kibri.viessmann-modell.com

Weitere Informationen über das gesamte kibri-Sortiment finden Sie im kibri-Katalog, den Sie entweder in Ihrem Fachgeschäft oder direkt bei kibri gegen eine Schutzgebühr beziehen können.

Further information regarding the whole kibri range can be found in the kibri-catalogue which is obtainable from your specialist dealer or directly from kibri for a small charge.

Pour plus d'informations concernant de l'assortiment kibri, consultez le catalogue kibri, que vous pouvez obtenir chez votre détaillant ou directement chez kibri, moyennant paiement.

☆ Starter ☆☆ Standard ☆☆☆ Premium

15708 (B)

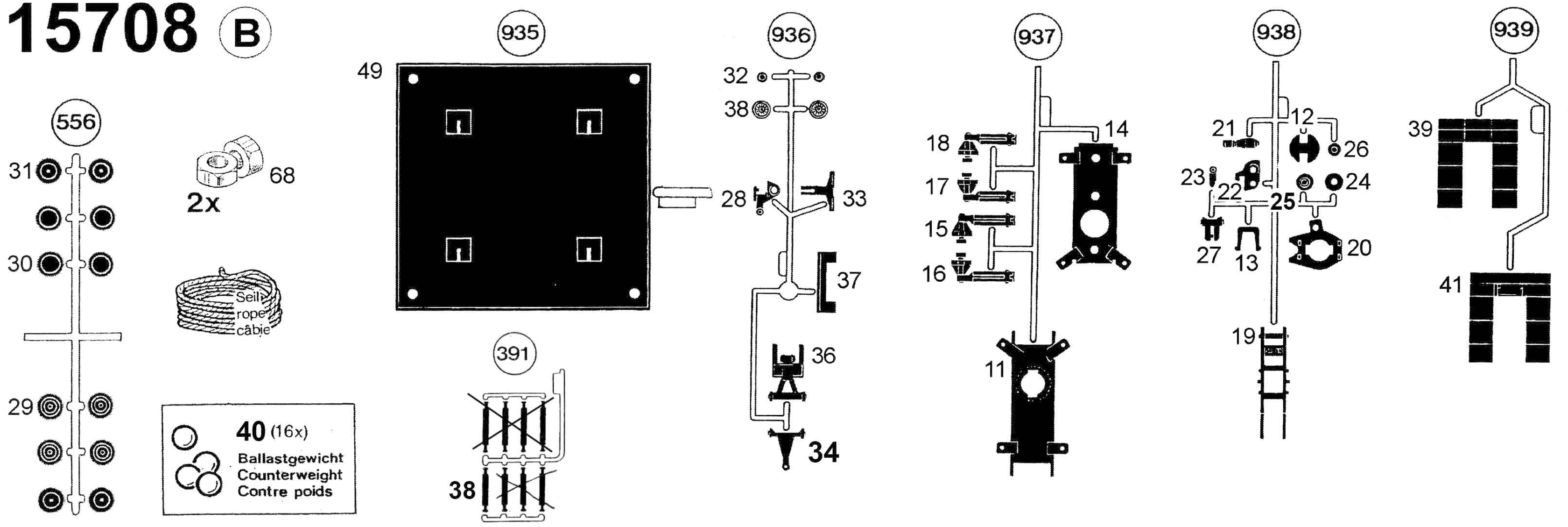
556
31
30
29
68
2x
Seil
rope
câble
40 (16x)
Ballastgewicht
Counterweight
Contre poids
935
49
391
38
936
32
38
28
33
37
36
34
937
18
17
15
16
14
11
938
21
12
26
23
22
25
24
27
13
20
19
939
39
41
940
42
941
47
45
48
942
46
35
56
943
53
944
60
945
61
61
51
54
43
44
50
55
55
946
58
59
67
63
52
64
62
65
63
66
57

15708 (C)

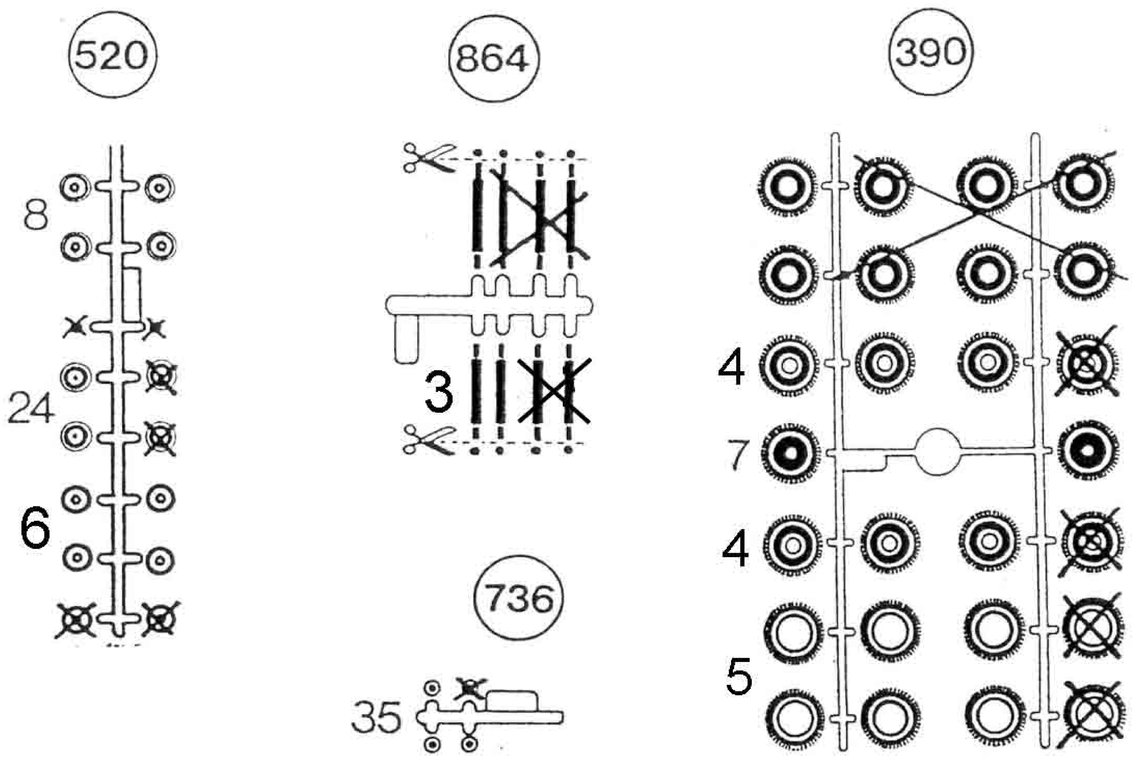

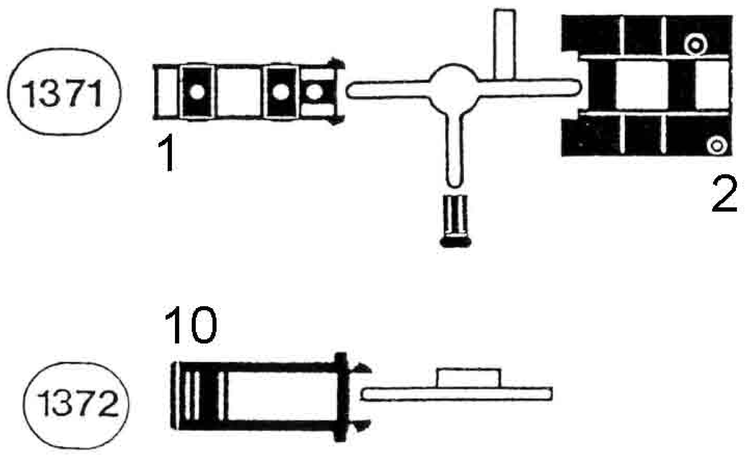

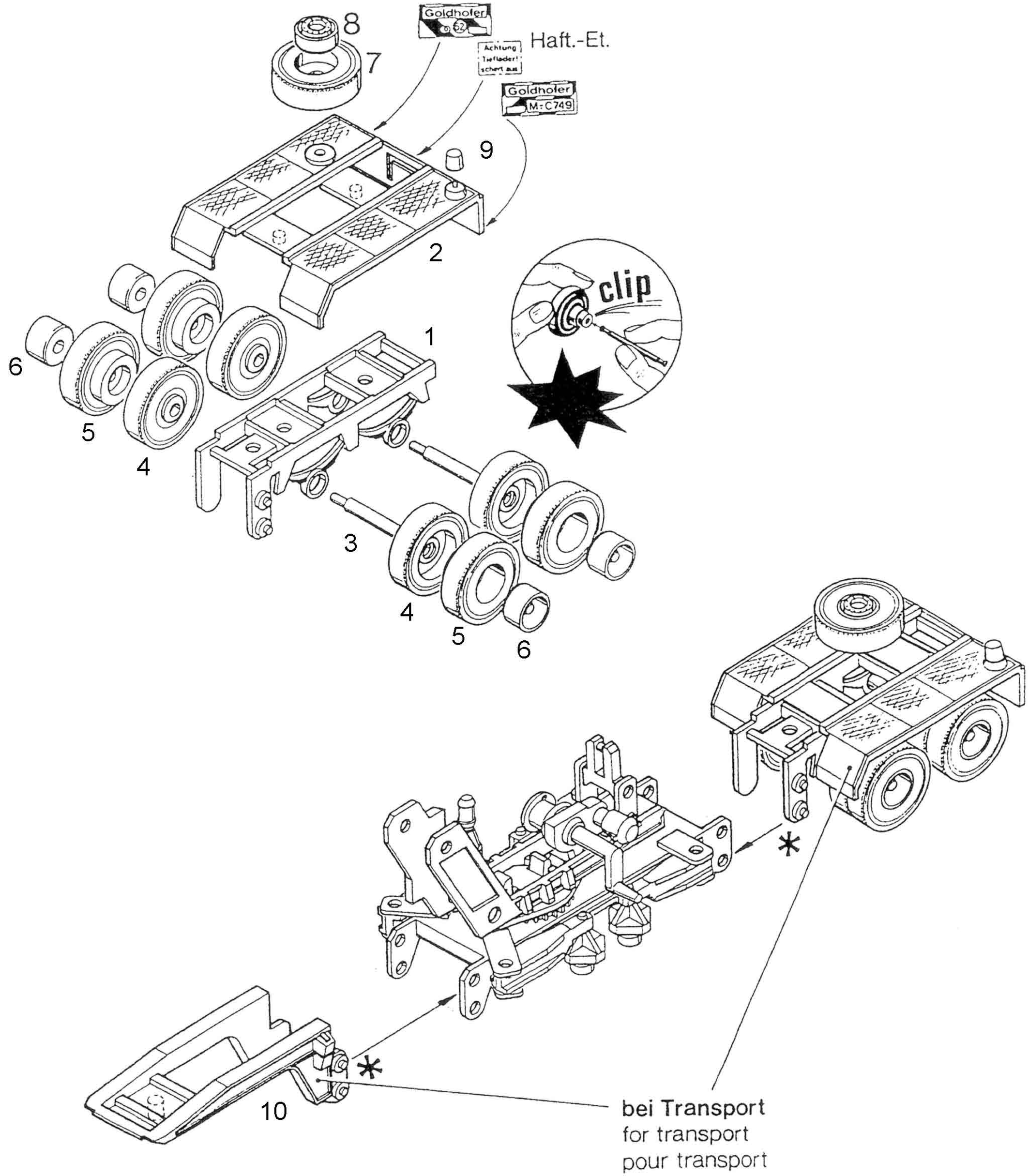

Viessmann
Modellspielwaren GmbH
Am Bahnhof 1.
35116 Hatzfeld
www.kibri.viessmann-modell.com

15708 D

3

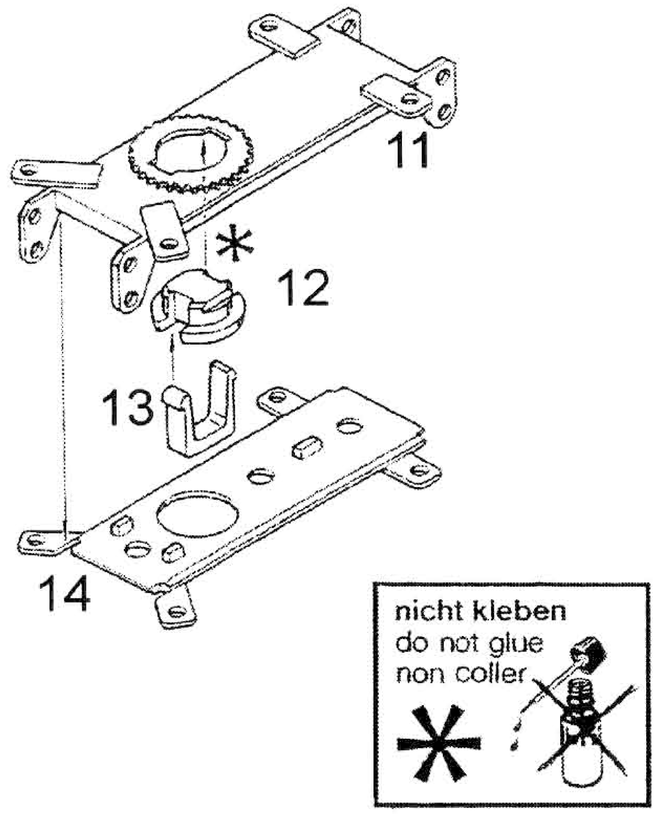

4

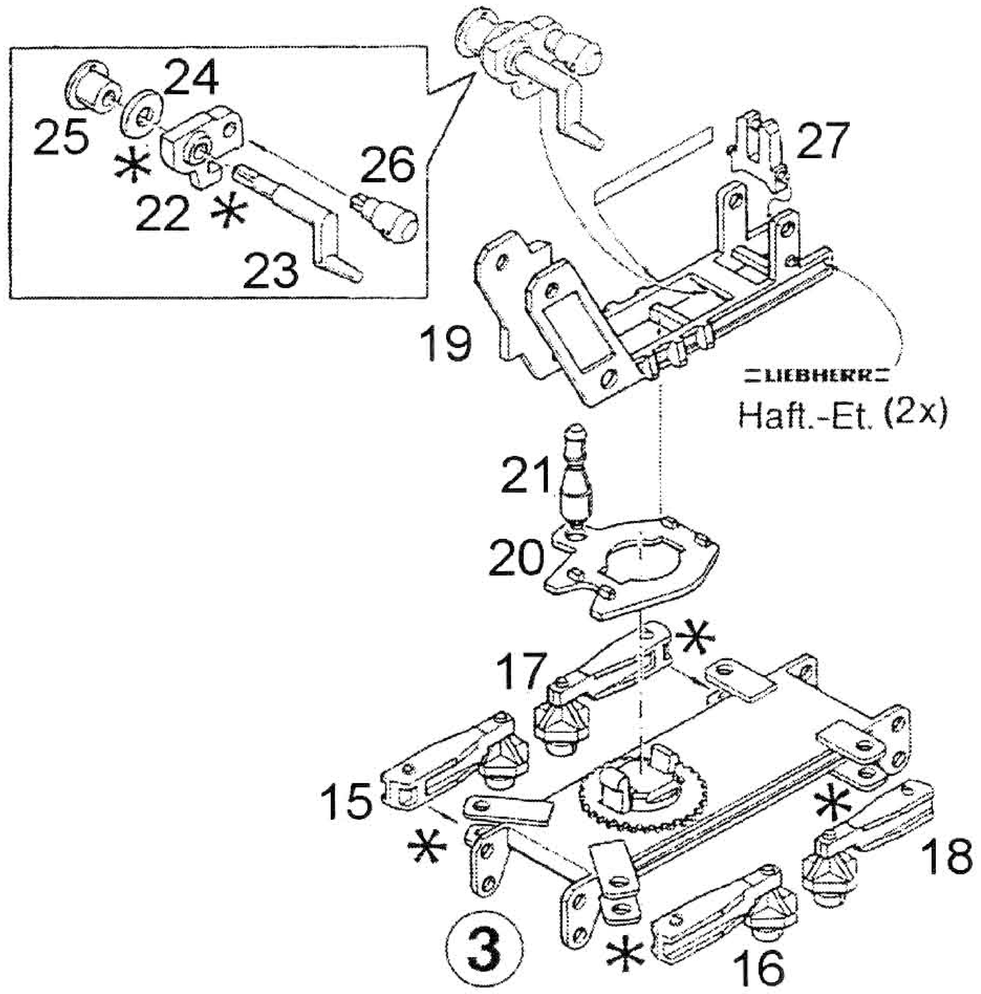

5

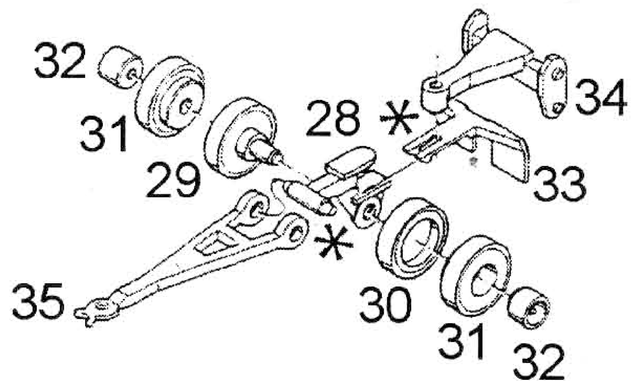

6

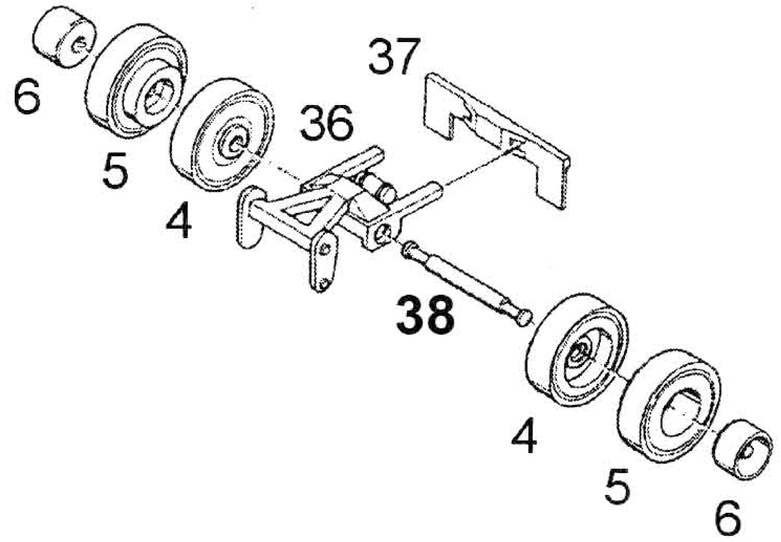

7

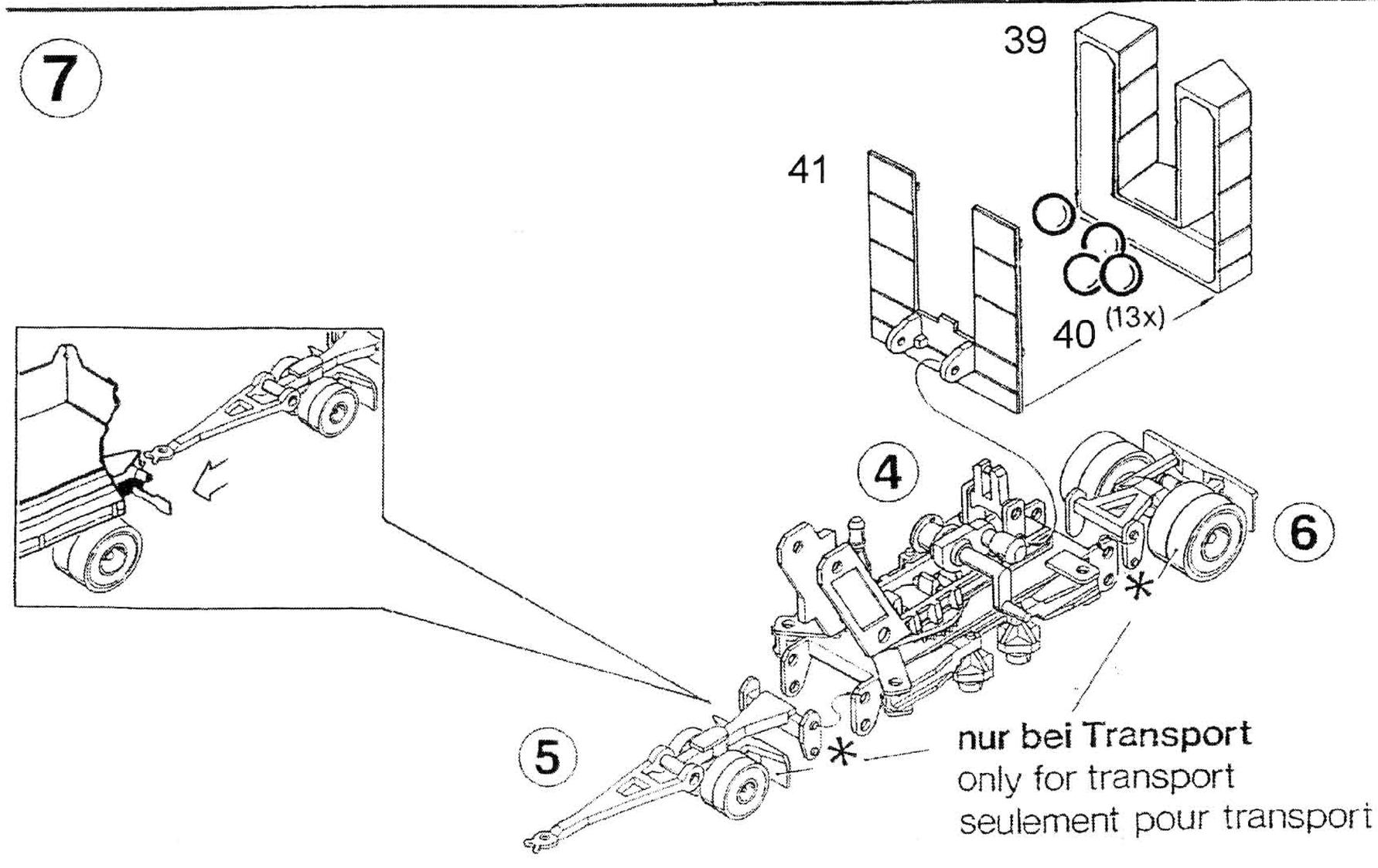

8

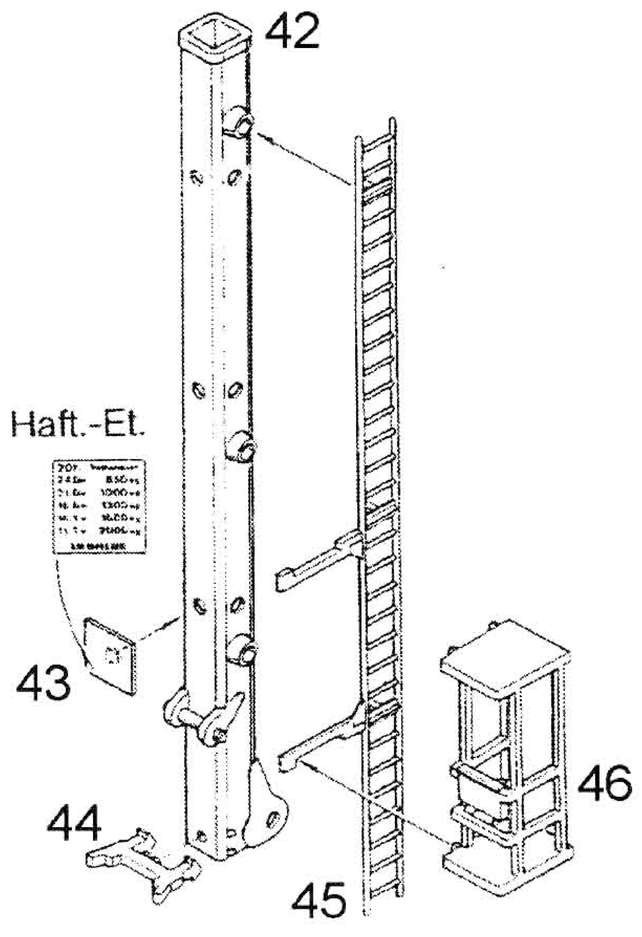

9

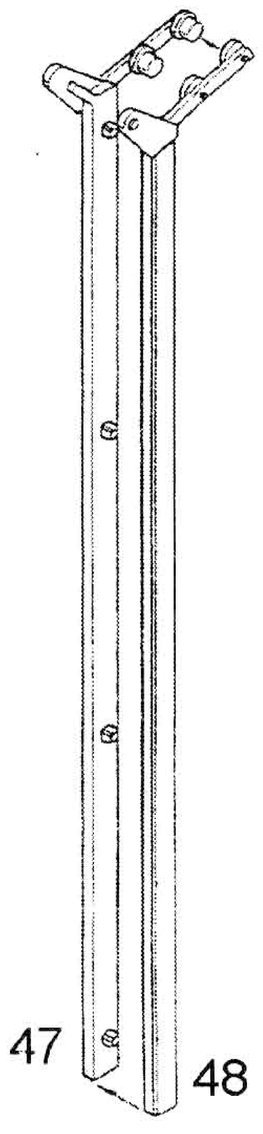

15708 (E)

(10)

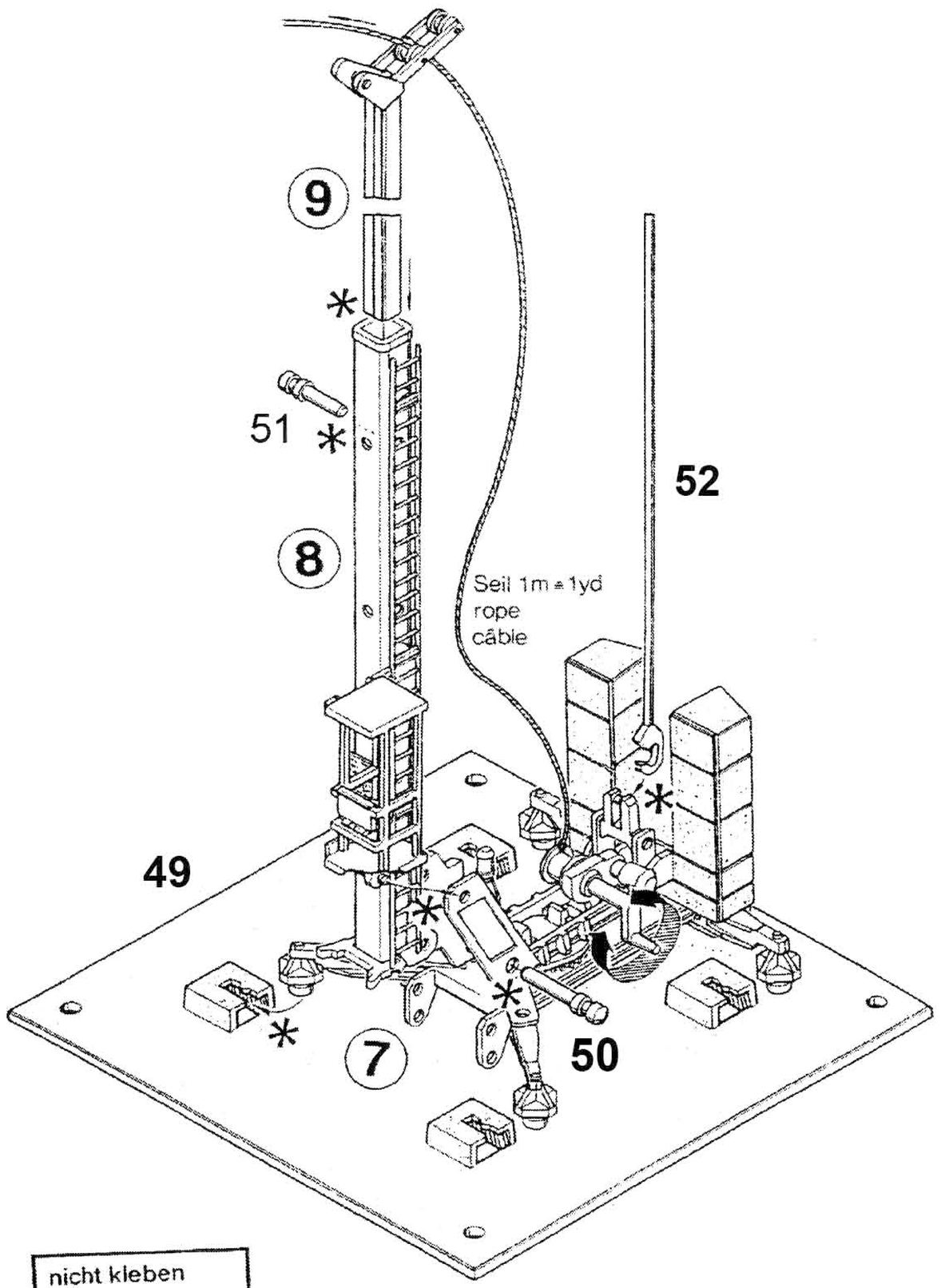

nicht kleben
do not glue
non coller

*

(11)

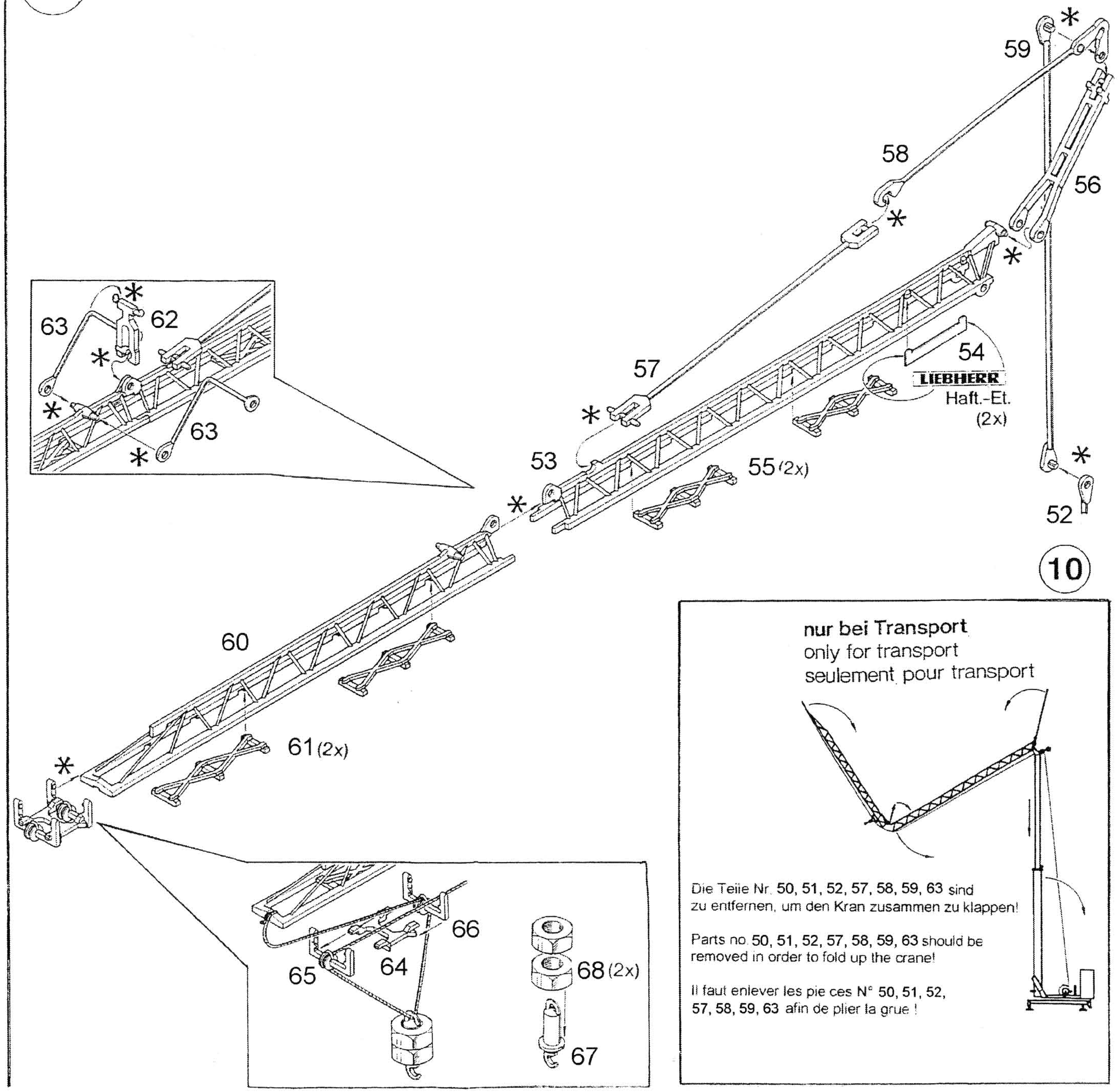

nur bei Transport
only for transport
seulement pour transport

Die Teile Nr. **50, 51, 52, 57, 58, 59, 63** sind zu entfernen, um den Kran zusammen zu klappen!

Parts no. **50, 51, 52, 57, 58, 59, 63** should be removed in order to fold up the crane!

Il faut enlever les pie ces N° **50, 51, 52, 57, 58, 59, 63** afin de plier la grue !